Дробилка молотковая канализационная ДМО-2

► Особенности и преимущества

- выгодная цена
- большая мощность
- низкая стоимость обслуживания
- доступность расходных материалов
- простота ремонта
- большая производительность

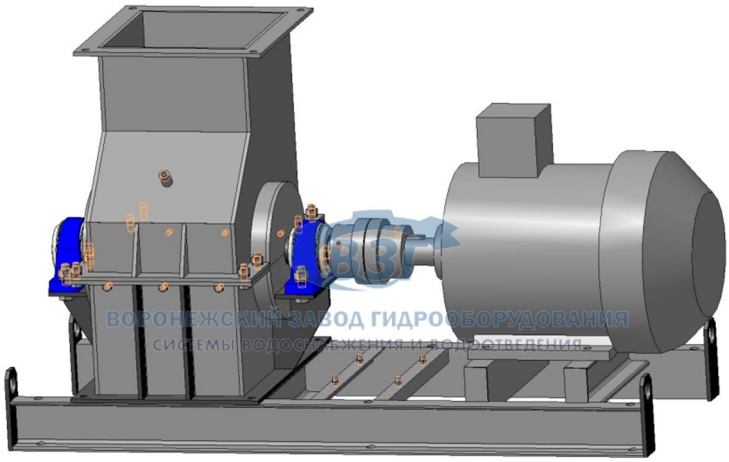

► Назначение

Дробилка молотковая ДМО-2 предназначена для дробления любых материалов с влажностью до 98%. В основном дробилка применяется для дробления отходов сточных вод. Также дробилка может использоваться для дробления стекла, камней, соды, древесины, бумаги.

► Технические характеристики

№п/п	Наименование показателей	Нормы
1	Производительность, кг/ч	520
2	Тип двигателя	АИР180S2
3	Частота вращения, об/мин	1470
4	Мощность электродвигателя, кВт	22
5	Напряжение, В	380/660
6	Размер проходного окна для загрузки отходов, мм, не более	290х290
7	Габаритные размеры, мм, не более	
8	Длина	1400
9	Ширина	600
10	Высота	780
11	Масса, кг, не более	350

► Устройство и работа дробилки

Дробилка канализационная молотковая ДМО-2 состоит из рамы, корпуса, ротора с молотками, муфты и электропривода. Принцип дробления заключается в ударе молотка о дробимую частицу.

Уникальная конструкция дробилки позволяет самоочищаться молоткам, что позволяет дробить как сухие, так и влажные материалы.

Отходы, извлекаемые из сточных вод, подаются ленточным или шнековым транспортёром в загрузочное окно дробилки. Попадая на вращающиеся молотки отходы дробятся и через сито и выходное окно попадают в резервуар КНС.

► Автоматическое управление

В комплект поставки по желанию заказчика может быть включен шкаф автоматического управления. Работа дробилки может быть настроена по интервалу времени и синхронизирована с работой грабельных решеток и транспортера отбросов.

Использование устройств плавного пуска увеличивает срок службы оборудования на 15-20%.

Шкаф управления дробилкой может быть встроен в систему автоматического управления и диспетчеризации КНС.

Предусмотрена защита от перегрузки, а также информирования оператора об аварии.

► Сертификация

Дробилка канализационная молотковая ДМО-2 выпускается по ТУ 4859-023-42622951-2015

Дробилка канализационная молотковая ДМО-2 сертифицирована в соответствии с правилами РФ и Таможенного союза.

► Офис

Почтовый адрес: 394026, г. Воронеж, проспект Труда 111д, офис 5
Телефон: **(473) 202-00-35 (многоканальный)**
Электронный адрес: info@zavod-vzg.ru