Насос перекачки осадка НПО28

► Особенности и преимущества

- Отсутствие трущихся пар металл по металлу
- Отсутствие коррозии
- Низкая трудоёмкость на монтаж, обслуживание
- Низкий уровень шума
- Работа «всухую» и самовсасывание

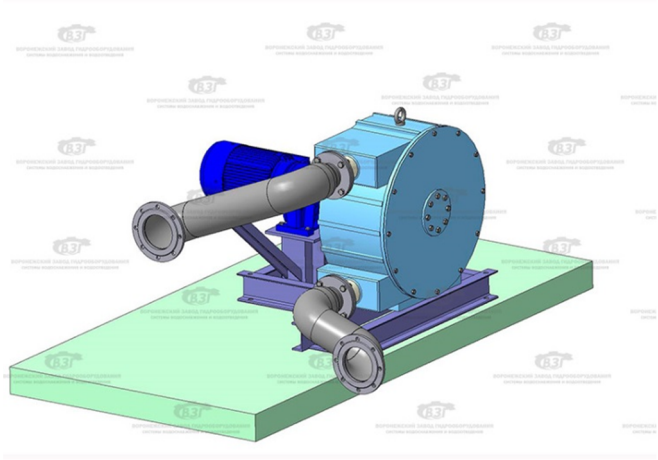

► Назначение

Насос НПО28 предназначен для перекачки осадка, поступающего с песколовок, первичных и вторичных отстойников.

Насос НПО28 может перекачивать жидкости, содержащие абразивные, агрессивные примеси, такие как, песок, глина, ил, отходы.

Насос НПО28 способен перекачивать вязкие жидкости, растворы реагентов. Насос устанавливается на очистных сооружениях.

► Устройство и принцип работы

Принцип работы насоса основывается на перестальтическом эффекте, по мере перемещения роликового ротора вдоль шланга происходит продавливание жидкости. Патрубок позади ротора восстанавливает формы, что создает всасывающий эффект. Патрубок заполняется средой и цикл повторятся.

У насоса отсутствует противоток, насос может работать в «сухую». Насос не перегревается и потребляет низкое количество смазочных материалов.

► Технические характеристики

Параметры	Ед. изм.	Значение
Модель		НПО28
Высота	мм	935
Ширина	мм	1465
Длина	мм	1330
Входной патрубок	Ду	150
Выходной патрубок	Ду	150
Давление	Bar	8
Вес	кг	410
Глубина всасывания	м	8
Мощность	кВт	7.0
Производительность	м3/ч	28
Климатическое исполнение		УХЛ1

► Автоматическое управление

Работа насоса осуществляется в автоматическом режиме. По желанию заказчика шкаф управления может быть включен в единую систему АСУ очистных сооружений.

► Сертификация

Насос перекачки осадка НПО28 выпускается по ТУ 4859-056-42622951-2015

Насос перекачки осадка НПО28 сертифицирован в соответствии с правилами РФ и Таможенного союза.

► Офис

Почтовый адрес: 394026, г. Воронеж, проспект Труда 111д, офис 5
Телефон: **(473) 202-00-35 (многоканальный)**
Электронный адрес: info@zavod-vzg.ru